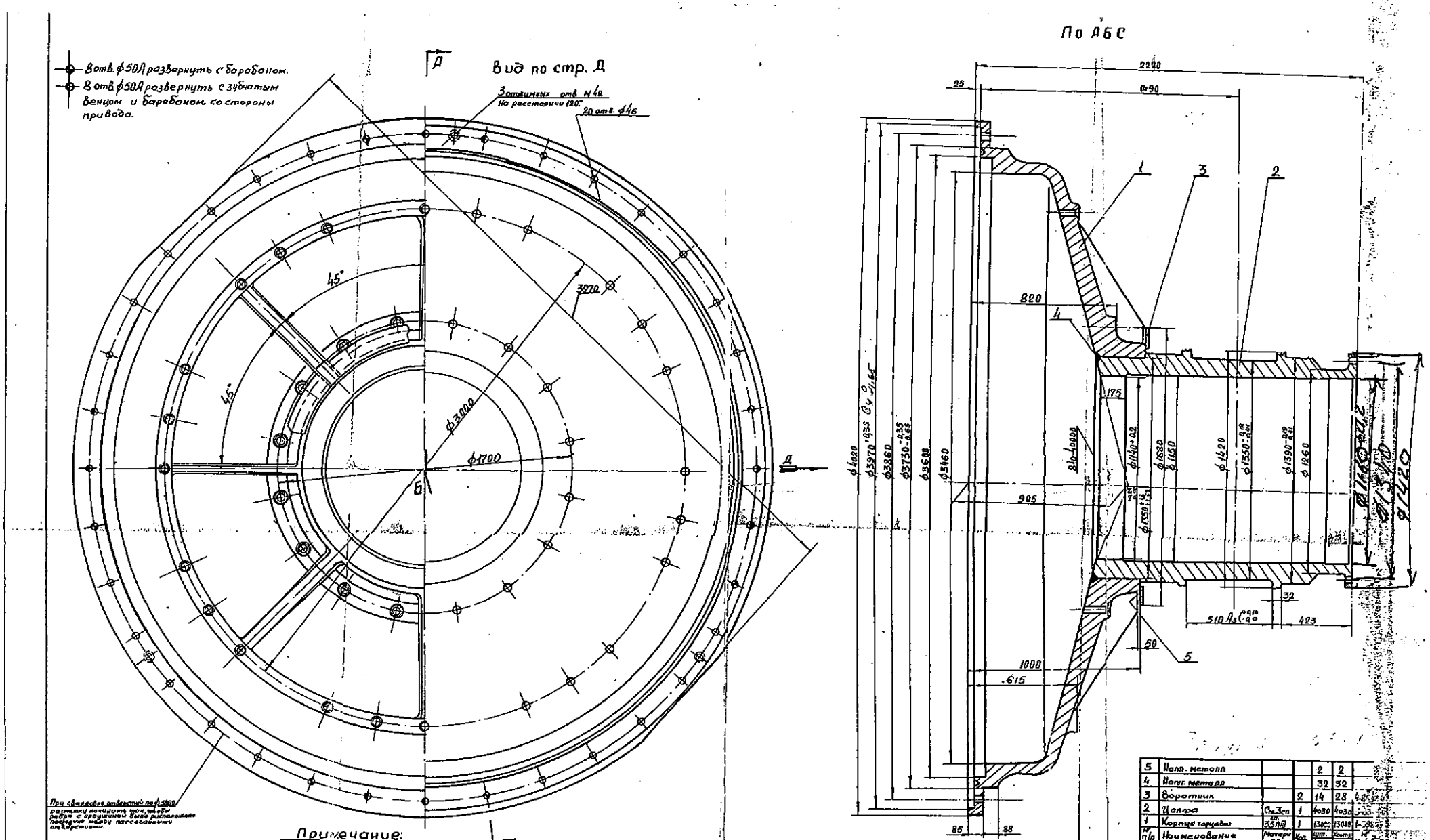
Вид по стр. Д
По АБС
8 отв. ф50А развернуть с барабаном.
8 отв. ф50А развернуть с зубчатым венцом и барабаном со стороны привода.
3 отжимных отв. М40 на расстоянии 120°
20 отв. ф46
45°
45°
ф3000
ф3970
ф1700
Б
Д
С
2240
2490
25
820
175
905
1000
615
85
88
50
32
423
510
ф4020
ф3970
ф3860
ф3730
ф3560
ф3460
ф1420
ф1350
ф1260
ф1390
ф1630
ф1610
ф1140
ф1350
810-4000
Примечание:
1. При приварке зеркальника поз.3 цапфу закрыть асбестом во избежание повреждений.
2. Корпус торцевой стенки посадить на цапфу вагерно.
5 Напл. металл 2 2
4 Напл. металл 32 32
3 Воротник 2 14 28
2 Цапфа Ст.3сп 1 4030 4030
1 Корпус торцевой ст. 35ЛА 1 13000 13000
Поз. Наименование Материал Кол. Масса шт. Масса общая кг
М 1:10
Технолог
Констр.
Ст. инж. констр.
Ведущий констр.
Нач. бюро
ТОРЦЕВАЯ СТЕНКА ШАРОВОЙ МЕЛЬНИЦЫ 3600×4000
1 398676
УССР
НКМЗ
г. Краматорск
Копия верна
Калинов. Кампрес.